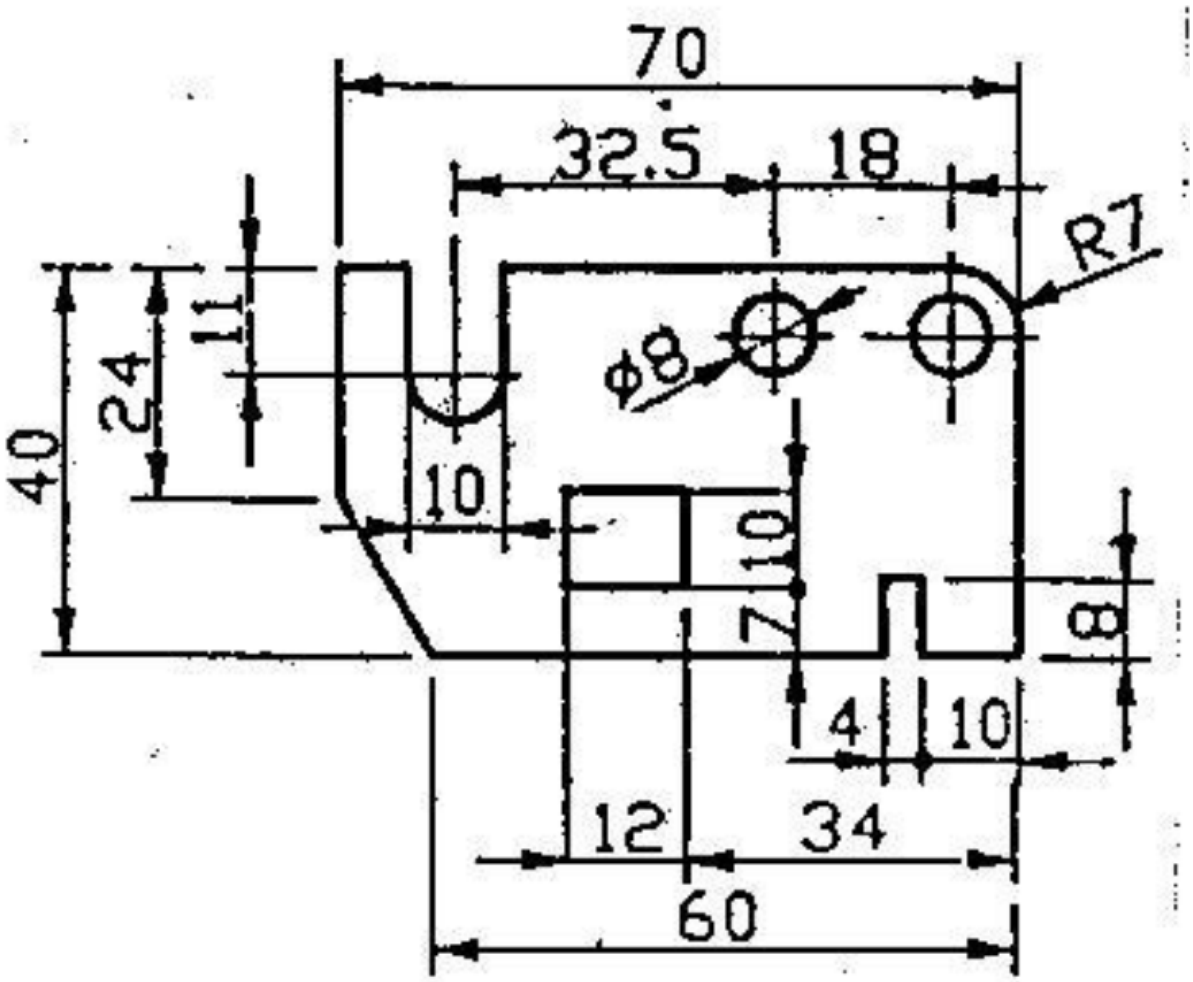
70
32.5
18
R7
11
24
40
ϕ8
10
10
7
8
4
10
12
34
60

R16
85
28
16
ø12
ø20
ø28

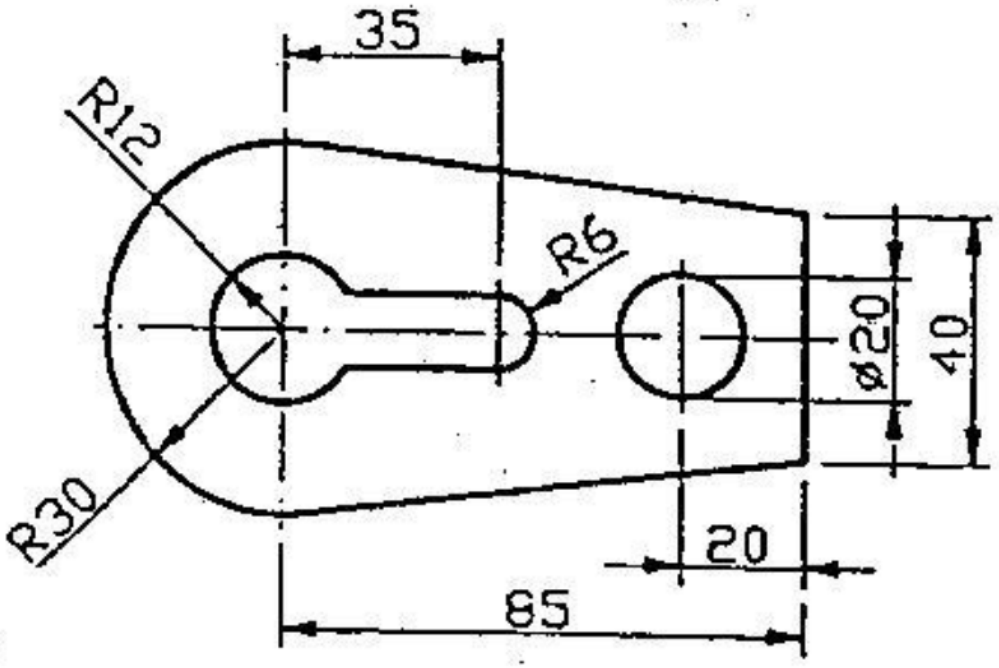
35
R12
R6
ø20
40
R30
20
85

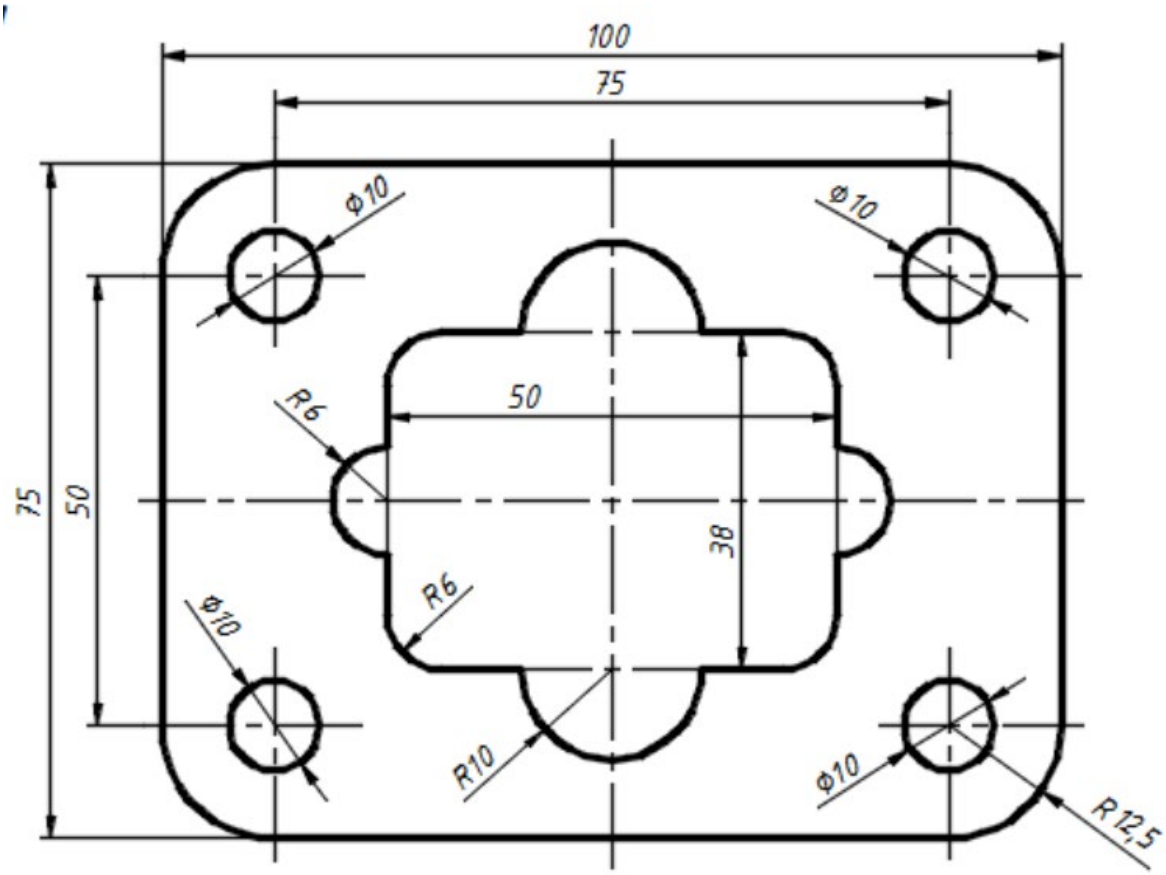
100
75
ø10
ø10
R6
50
75
50
38
R6
ø10
R10
ø10
R12,5

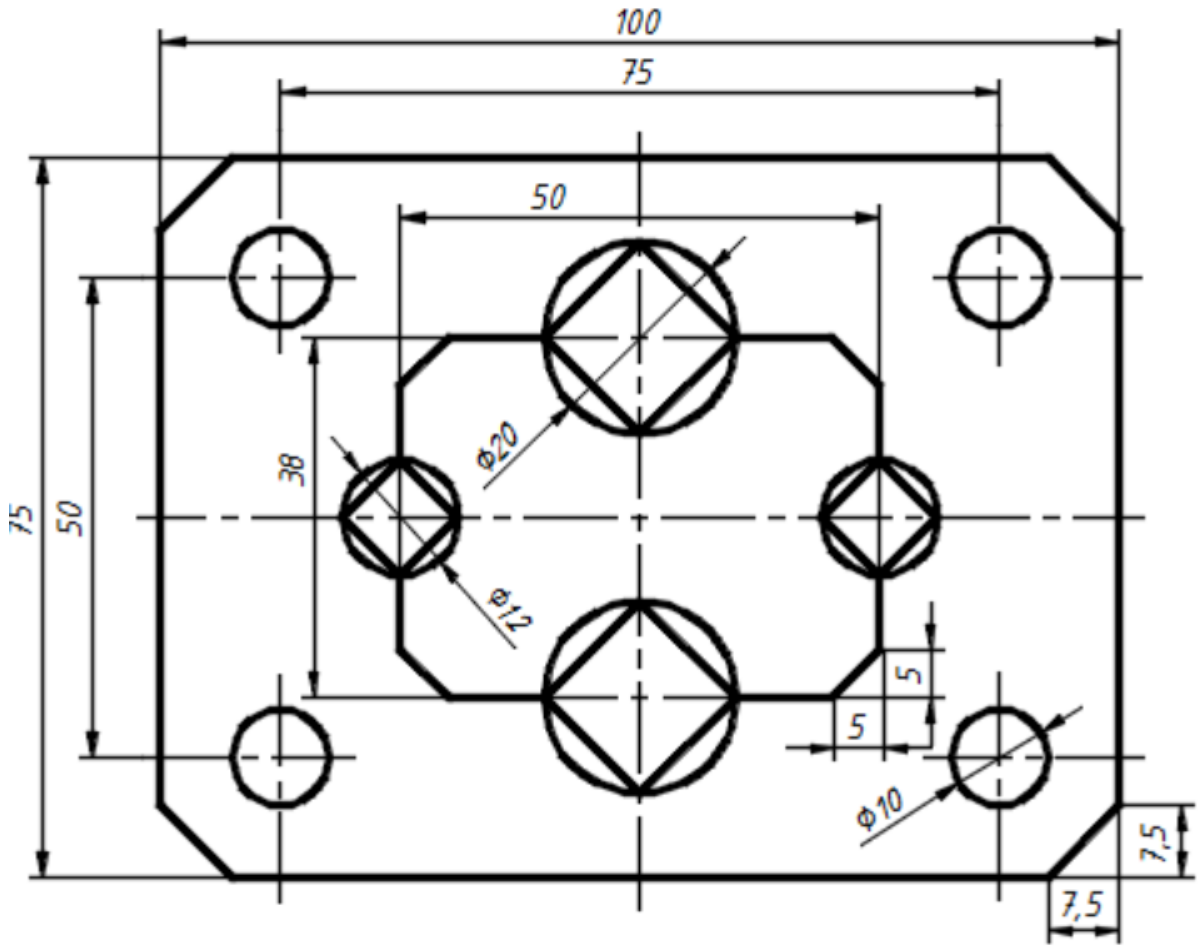
100
75
50
75
50
38
Ø20
Ø12
5
5
Ø10
7,5
7,5

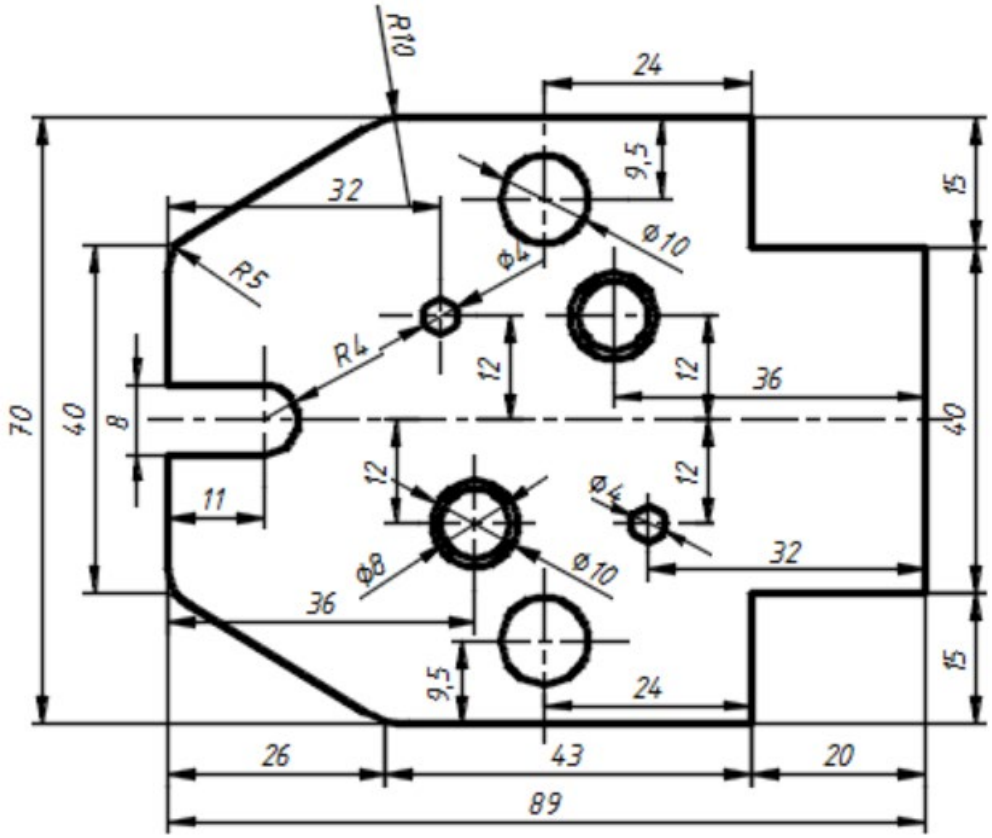
R10
24
9,5
15
32
Ø10
Ø4
R5
R4
12
12
36
70
40
8
40
12
12
11
Ø4
Ø8
Ø10
32
36
9,5
24
15
26
43
20
89